ESPhome / BME 280

Montage

Attention à la polarité ! (**+/-**)

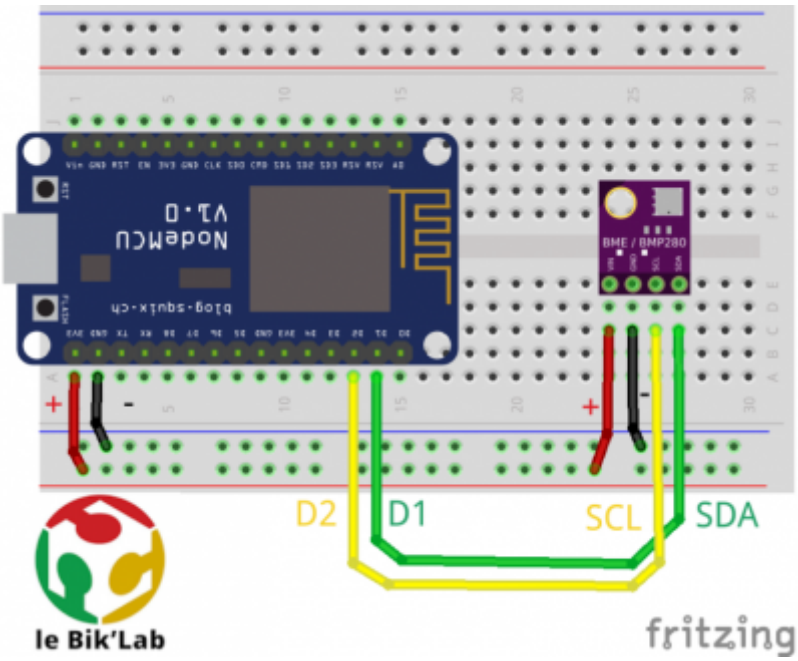

Suivre le schéma de montage en respectant les conventions de couleur pour les fils.

Documentation technique

La documentation technique complète est disponible :

- en ligne : Kit BME680
- en téléchargement (PDF) :

fiche_kit_bme280.pdf

Toute cette documentation est diffusée sous licence Creative Commons CC BY 4.0 Deed pour en faciliter la réutilisation.

Code

Code basique

Code avancé

From:
https://wiki.lebiklab.fr/ - **Wiki Le BIK'LAB**

Permanent link:
https://wiki.lebiklab.fr/doku.php?id=projets:home-assistant:esphome:noeud-basique-mesures-environnementales:bme280&rev=1698243648

Last update: **04/04/2024 15:35**