ESPhome / BME 280

Montage

Attention à la polarité ! (**+/-**)

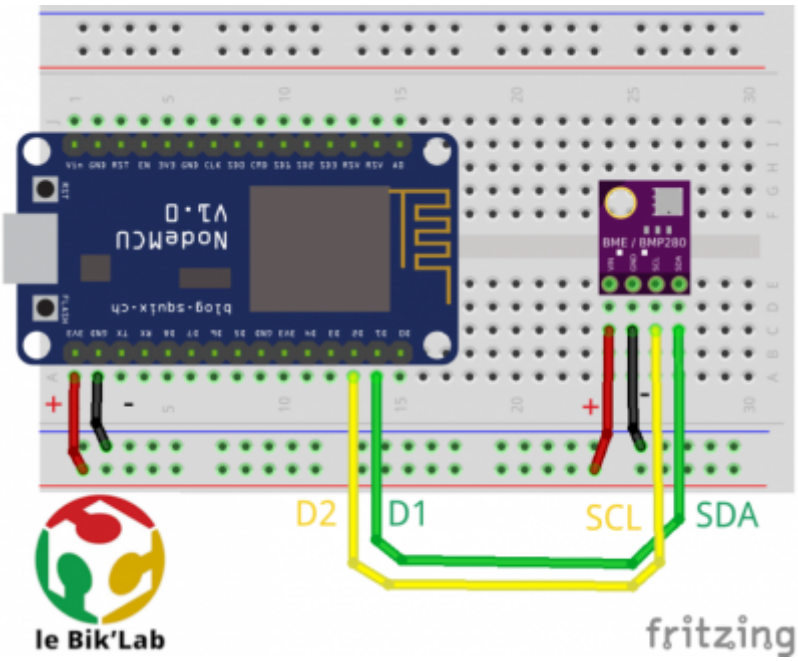

Suivre le schéma de montage en respectant les conventions de couleur pour les fils.

Documentation technique

La documentation technique complète est disponible :

- en ligne : Kit BME280
- en téléchargement (PDF) :

fiche_kit_bme280.pdf

Toute cette documentation est diffusée sous licence Creative Commons CC BY 4.0 Deed pour en faciliter la réutilisation.

Code

Code basique

bme280simple.yaml

```
esphome:
  name: "station1" # le nom de l'objet connecté

esp32:
  board: nodemcu-32s # ajuster selon la platforme, ok pour nos kits
  framework:
    type: arduino

logger:

# Enable Home Assistant API
api:
  encryption:
    key: "JhwNLgVDiZLAtKsukQRb2//wYz/olZdI/mBx22uX9WA="
    # voir
https://esphome.io/components/api.html#configuration-variables
    # il y a sur la page un générateur de clé aléatoire
    # changez et mettez une autre valeur pour votre noeud

ota:
  password: "secret_ota_password" # changer pour une valeur de votre
choix

wifi:
  ssid: "wifi_ssid" # nom du réseau wifi
  password: "wifi_password" # mot de passe du réseau wifi

  ## on définit les GPIO du bus I2C
  i2c:
    sda: GPIO21 # à changer si carte différente
    scl: GPIO22 # à changer si carte différente
    scan: True
    id: bus_a

sensor:
  - platform: bme280 # on ajoute le capteur bme280
    temperature: # définition du capteur de température du bme280
      name: "Temperature BME280 (station1)"
    pressure: # définition du capteur de pression atmo du bme280
      name: "Pression atmosphérique (station1)"
    humidity: # définition du capteur d'humidité dans l'air du bme280
      name: "Hygrométrie (station1)"
    address: 0x76 #sur certaines variantes du capteur, changer pour
0x77
    update_interval: 60s # changer ceci si vous souhaitez rafraichir
plus
    # ou moins souvent, par exemple 10s ou 5m.
```

Code avancé

From:
https://wiki.lebiklab.fr/ - **Wiki Le BIK'LAB**

Permanent link:
https://wiki.lebiklab.fr/doku.php?id=projets:home-assistant:esphome:noeud-basique-mesures-environnementales:bme280&rev=1698368250

Last update: **04/04/2024 15:35**