ESPhome / BME 280

Montage

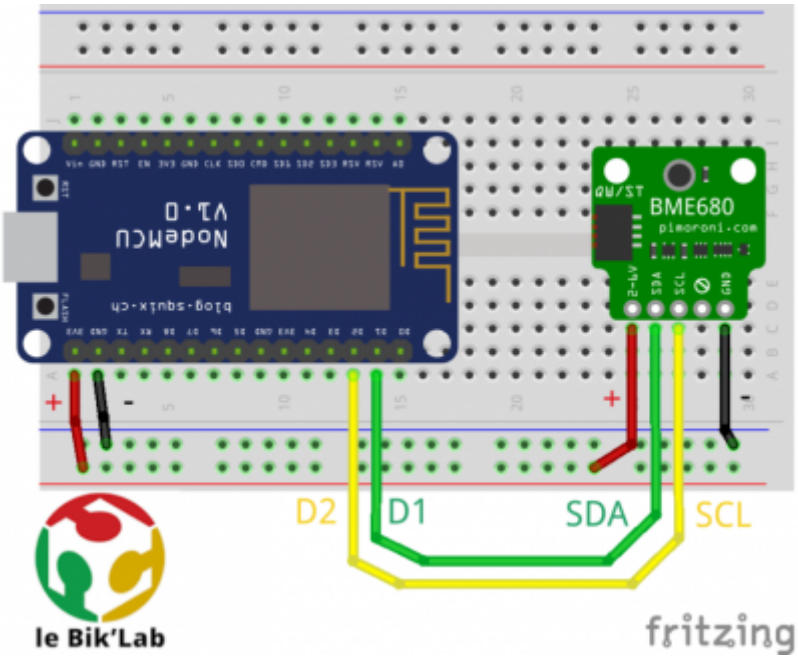

Suivre le schéma de montage en respectant les conventions de couleur pour les fils.

Attention à la polarité (+/-)

Documentation technique

fiche_kit_bme680.pdf

From:
https://wiki.lebiklab.fr/ - **Wiki Le BIK'LAB**

Permanent link:
https://wiki.lebiklab.fr/doku.php?id=projets:home-assistant:esphome:noeud-basique-mesures-environnementales:bme680&rev=1698242980

Last update: **04/04/2024 15:35**